Kabino
Bedside Table
Assembly Instructions

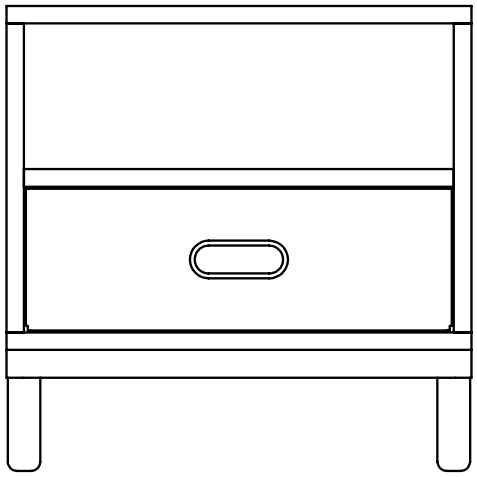

normann
COPENHAGEN

1

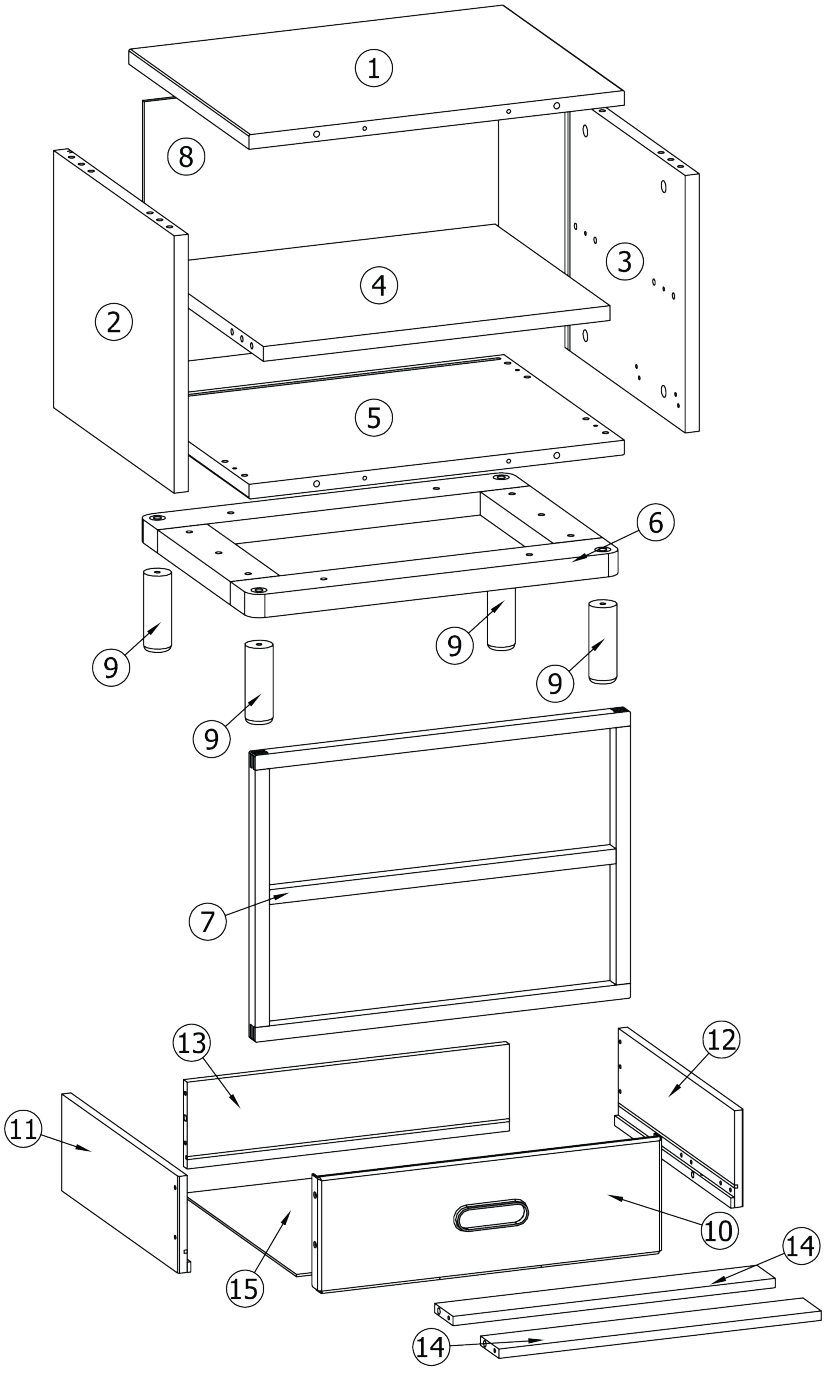

2

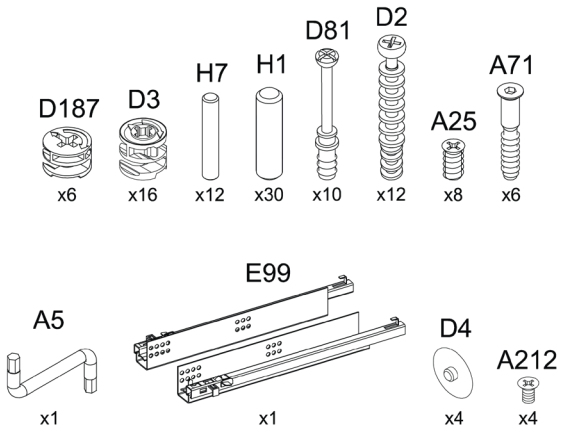
D187
x6
D3
x16
H7
x12
H1
x30
D81
x10
D2
x12
A25
x8
A71
x6
A5
x1
E99
x1
D4
x4
A212
x4

3

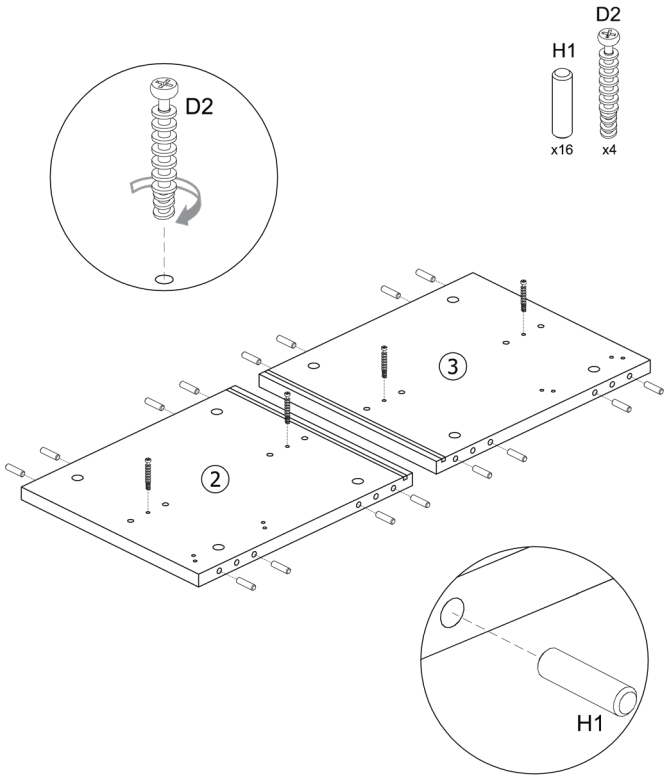
D2
H1
x16
D2
x4
D2
3
2
H1

4

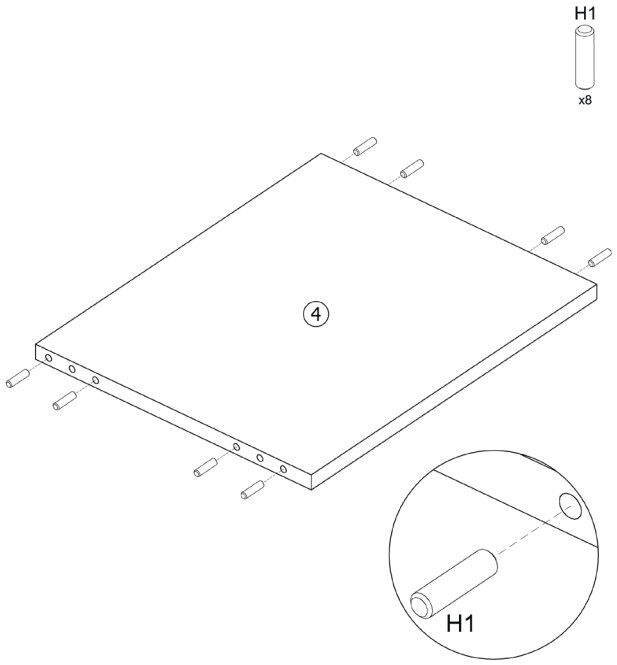

5

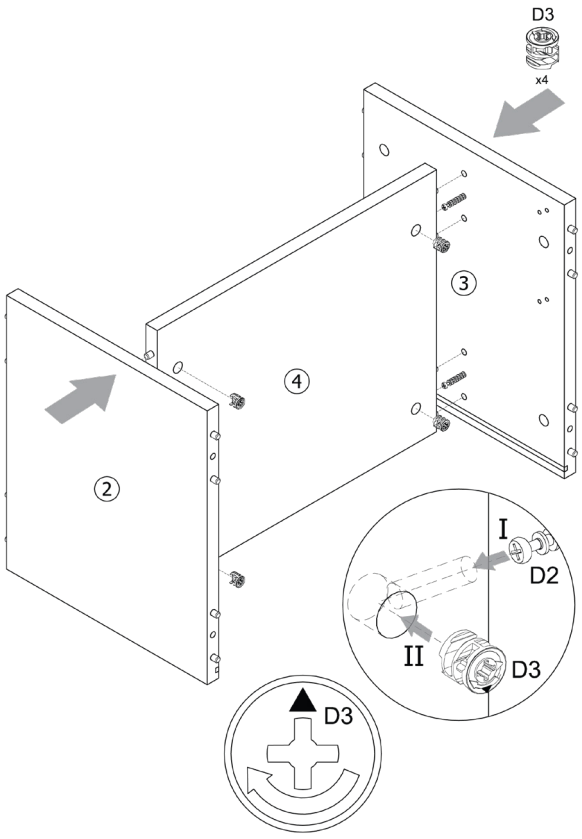

6

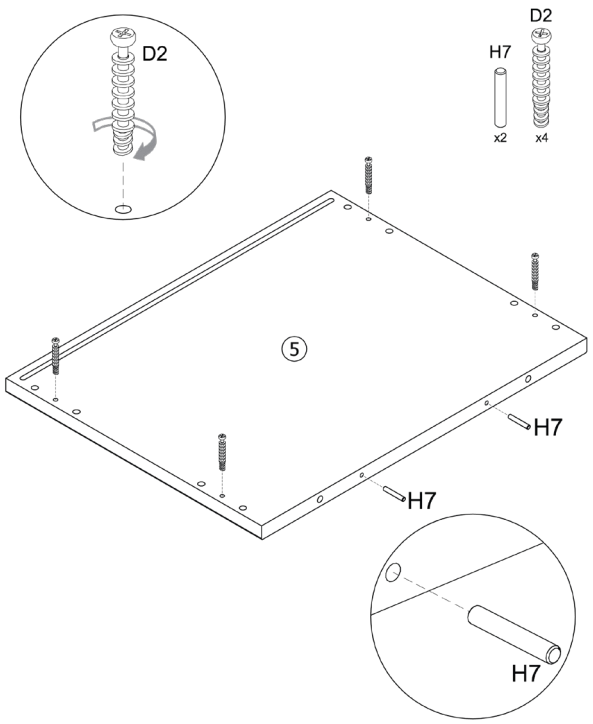

7

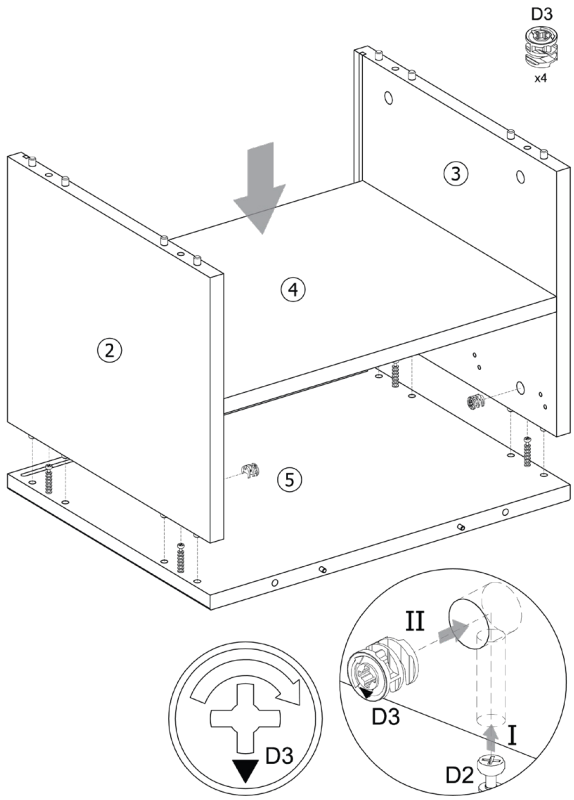

8

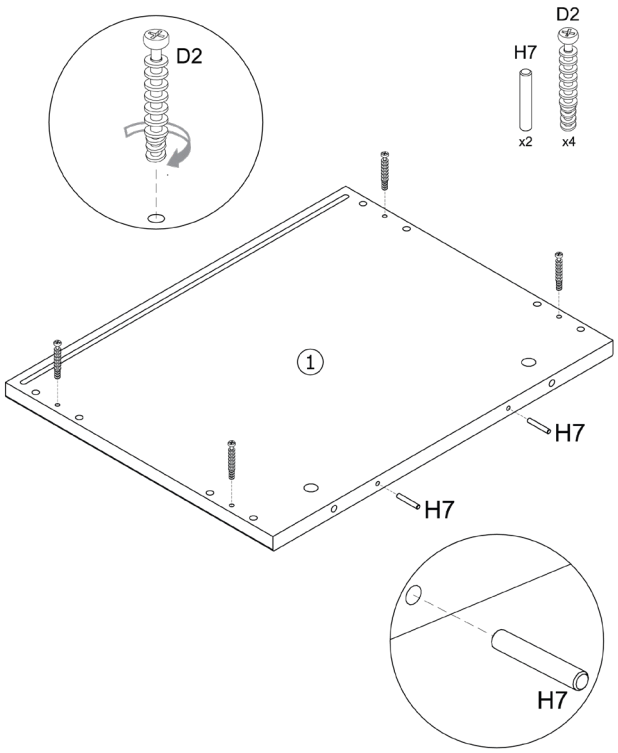

9

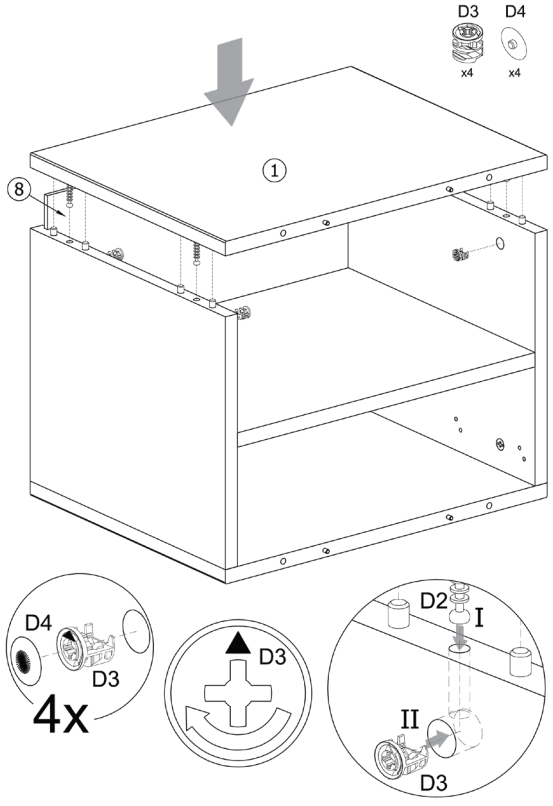

10

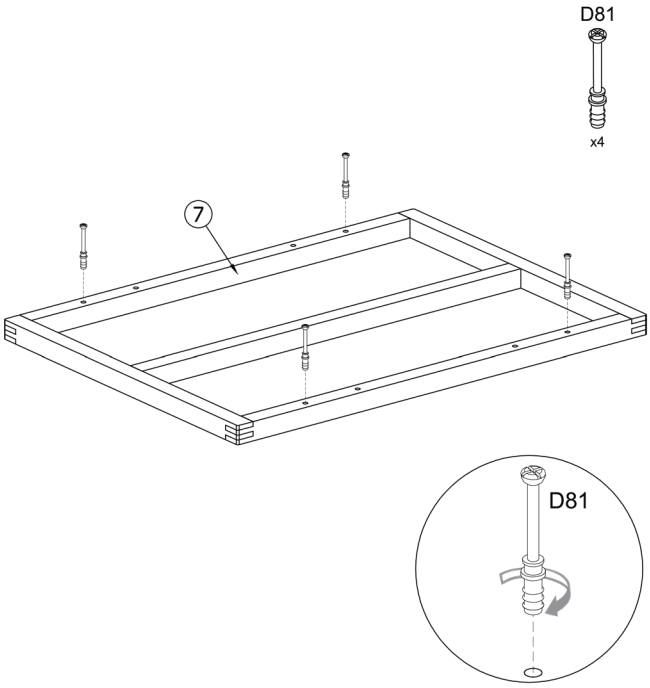

11

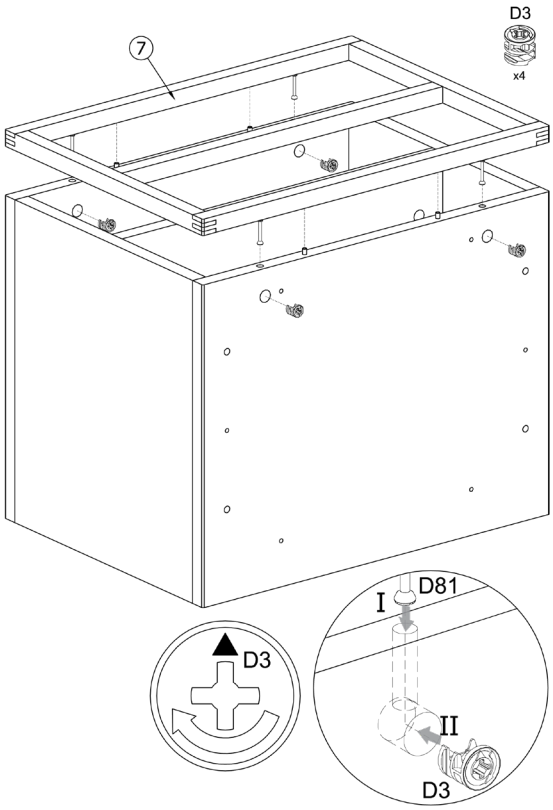

12

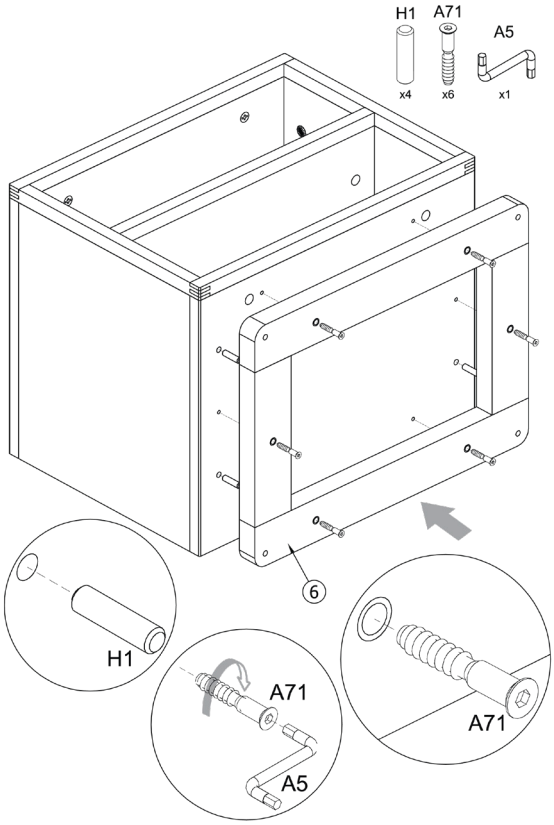

13

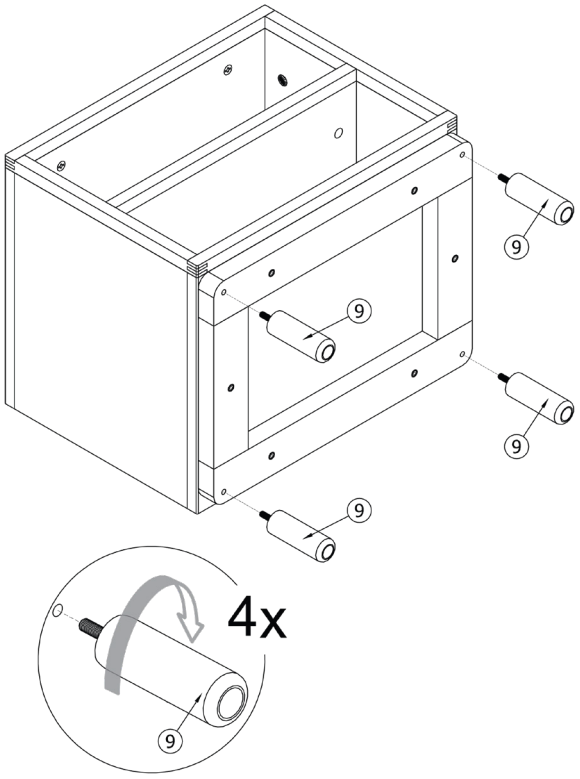

14

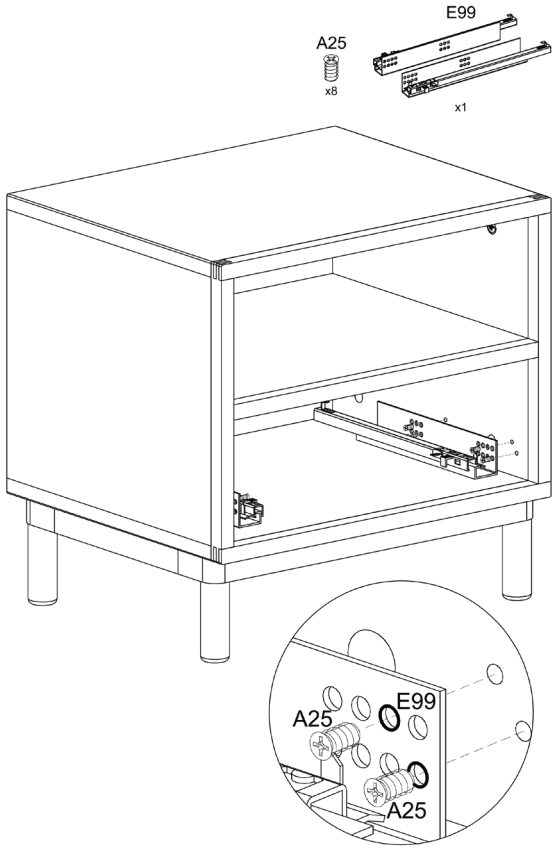
E99
A25
x8
x1
A25
E99
A25

15

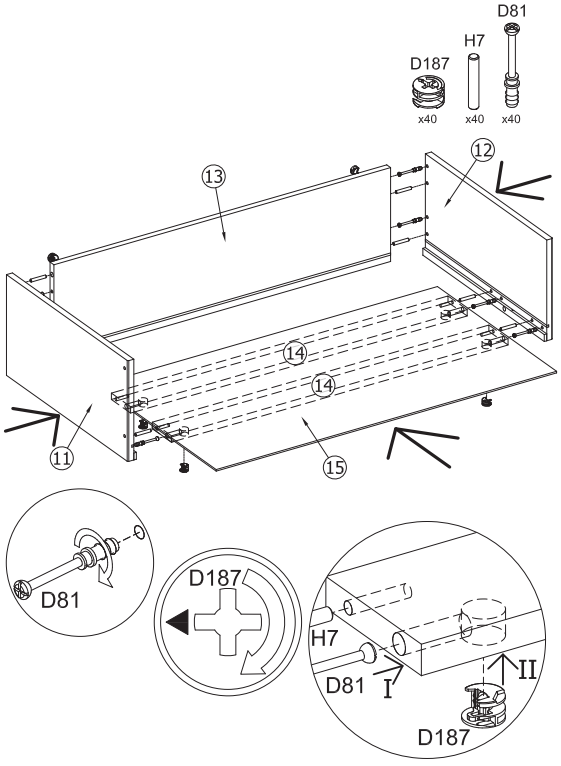
D81
H7
D187
x40
x40
x40
12
13
14
14
11
15
D81
D187
H7
D81
I
II
D187

16

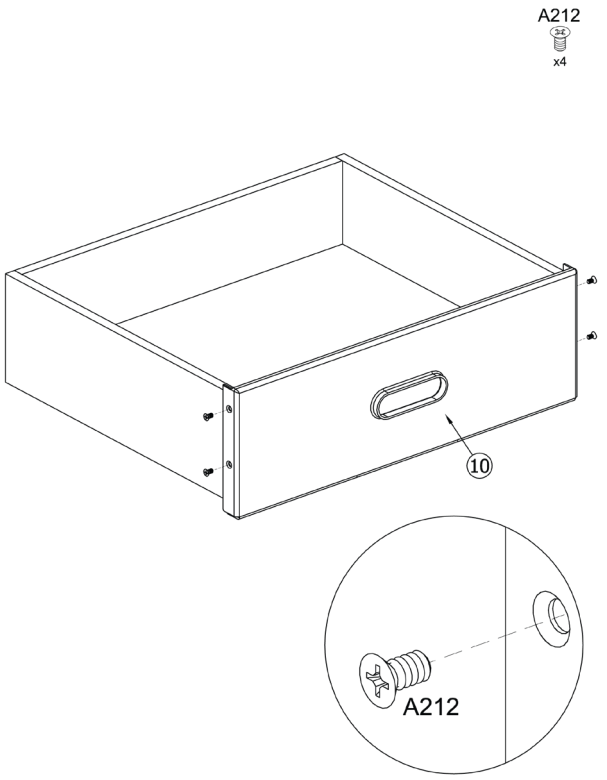

17

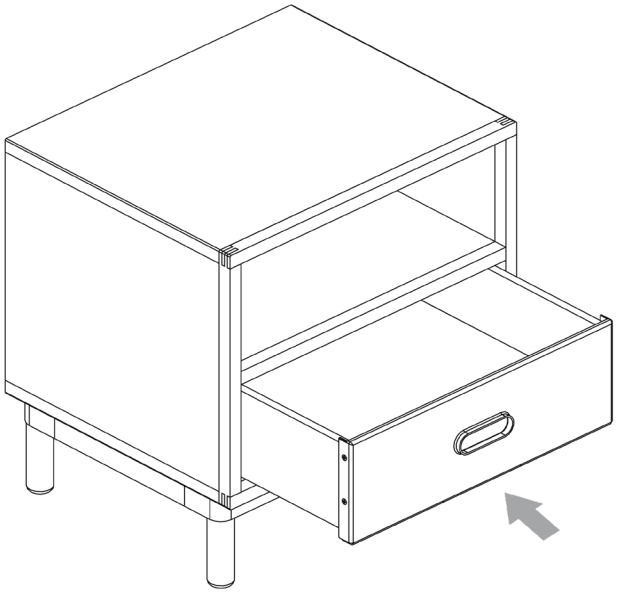

18

DRAWER INSERTION

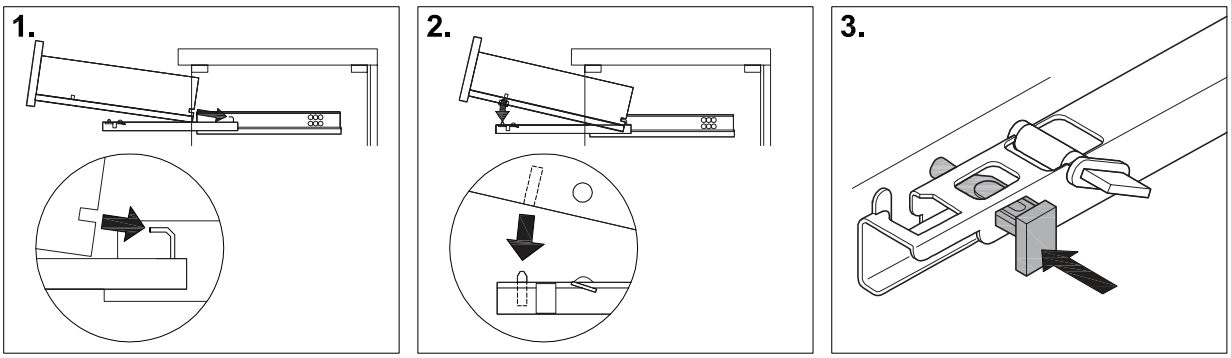

DRAWER REMOVAL

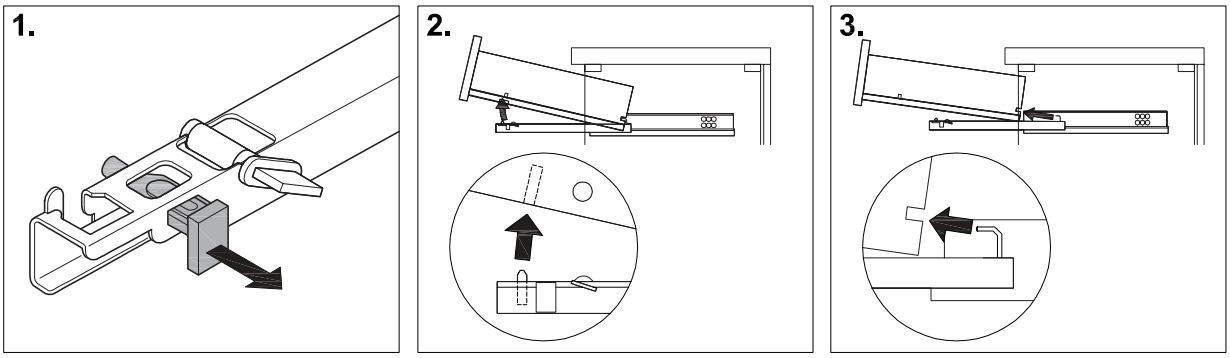

HEIGHT ADJUSTMENT

