Kabino
Dresser w. 5 Drawers
Assembly Instructions

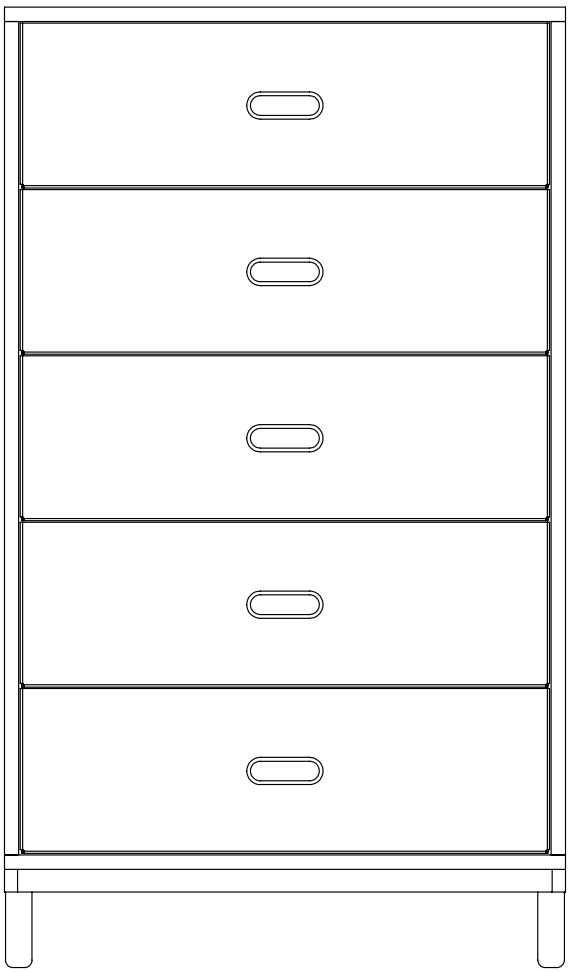

normann
COPENHAGEN

1

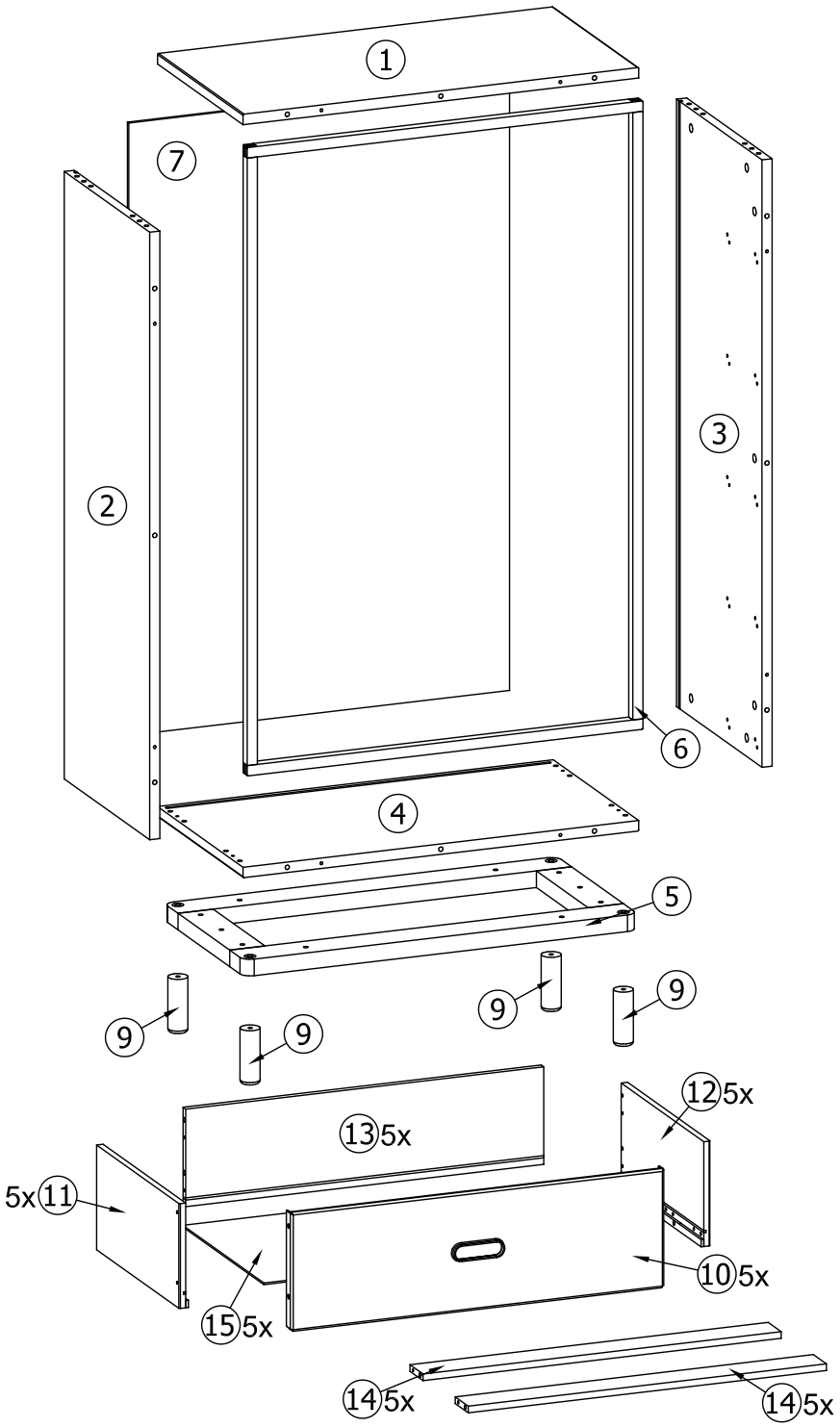

2

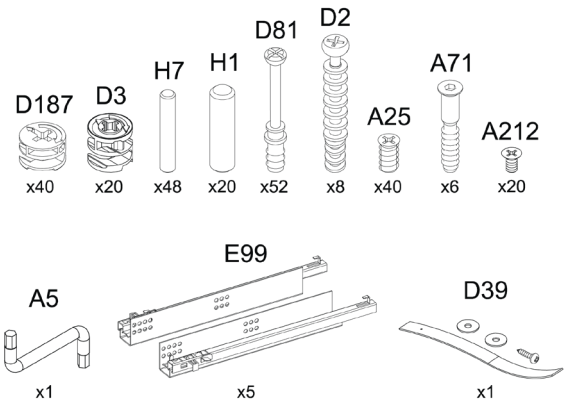
D187
x40
D3
x20
H7
x48
H1
x20
D81
x52
D2
x8
A25
x40
A71
x6
A212
x20
A5
x1
E99
x5
D39
x1

3

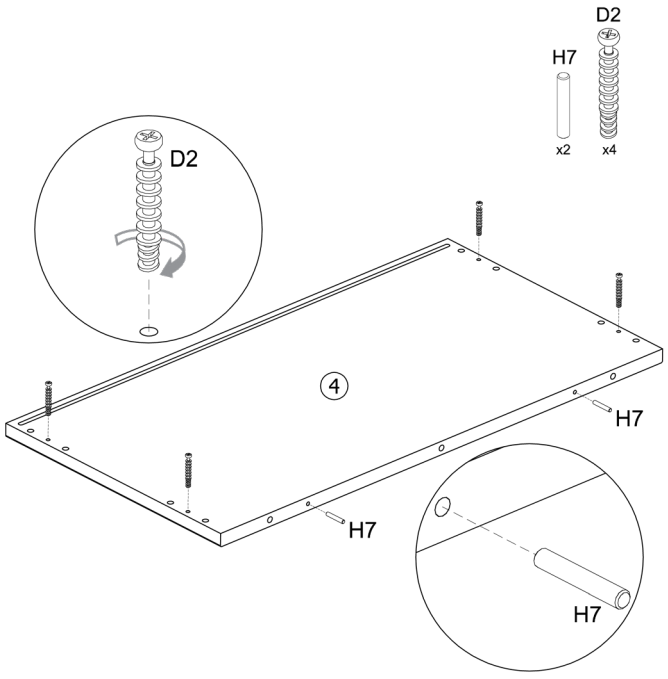
D2
H7
x2
x4
D2
4
H7
H7
H7

4

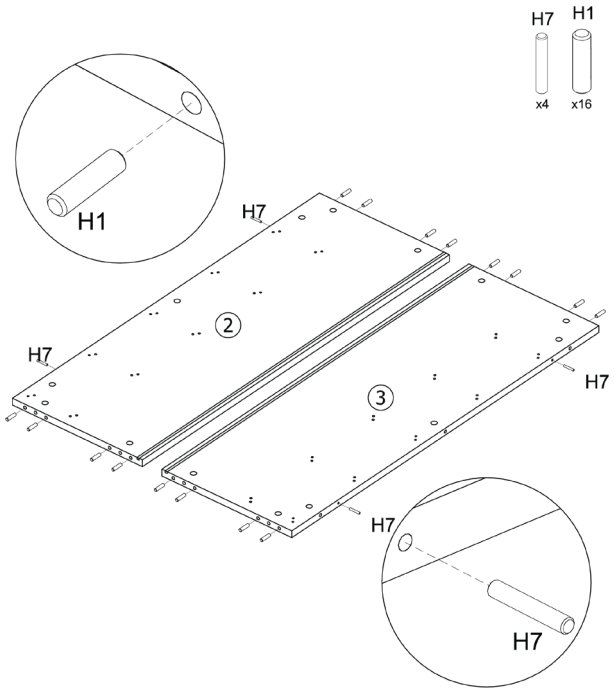

5

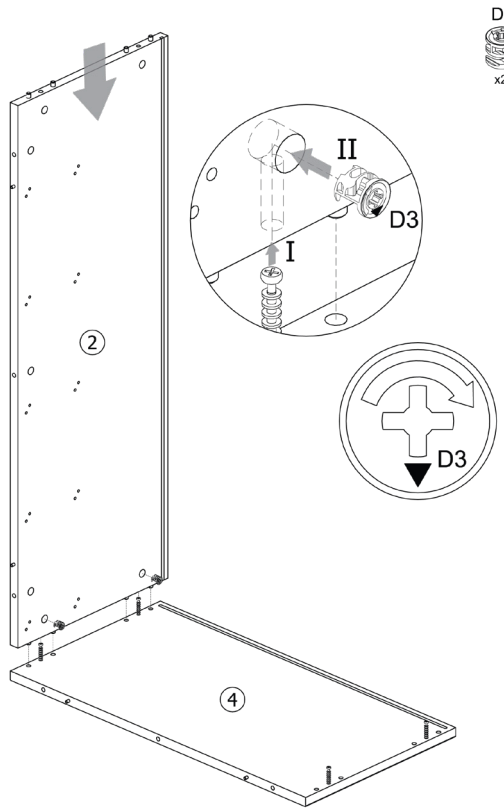

6

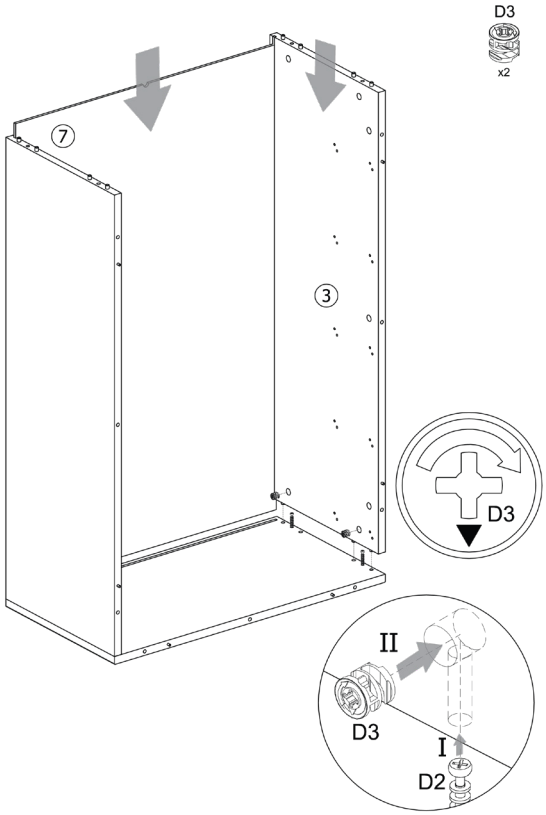

7

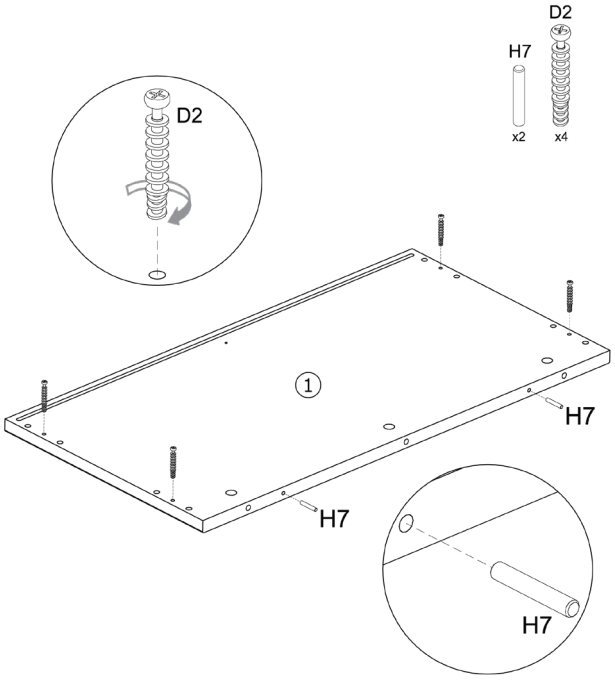

8

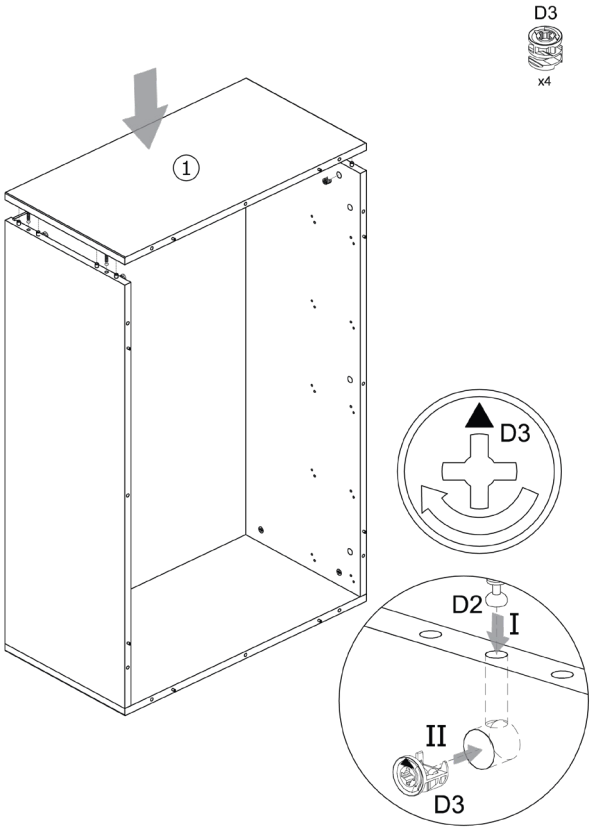

9

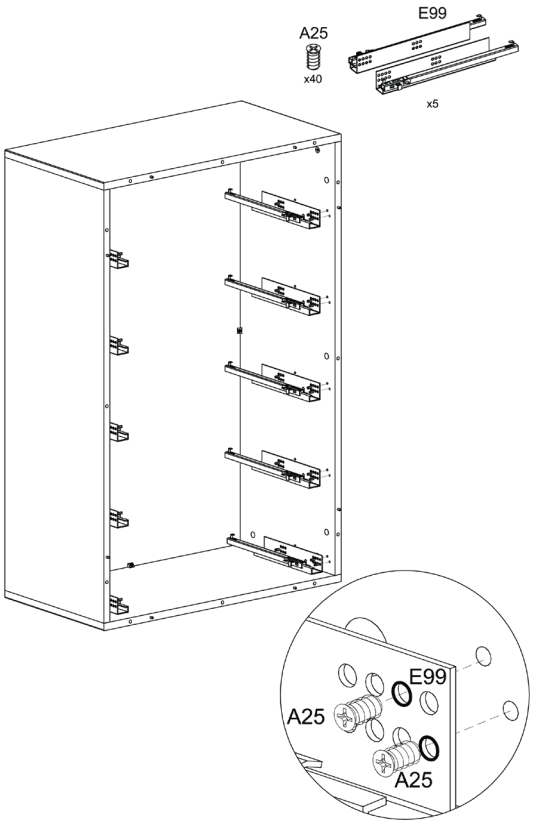

10

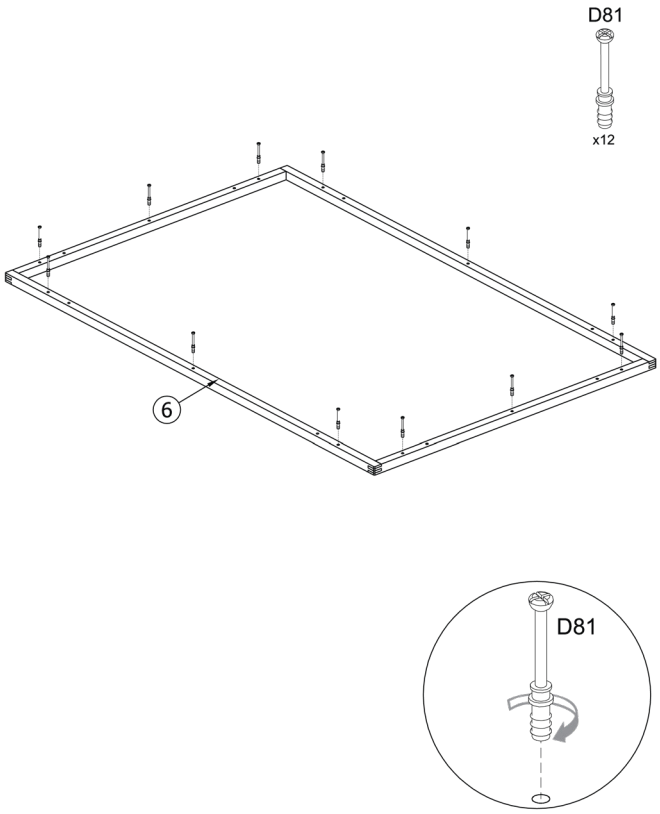

11

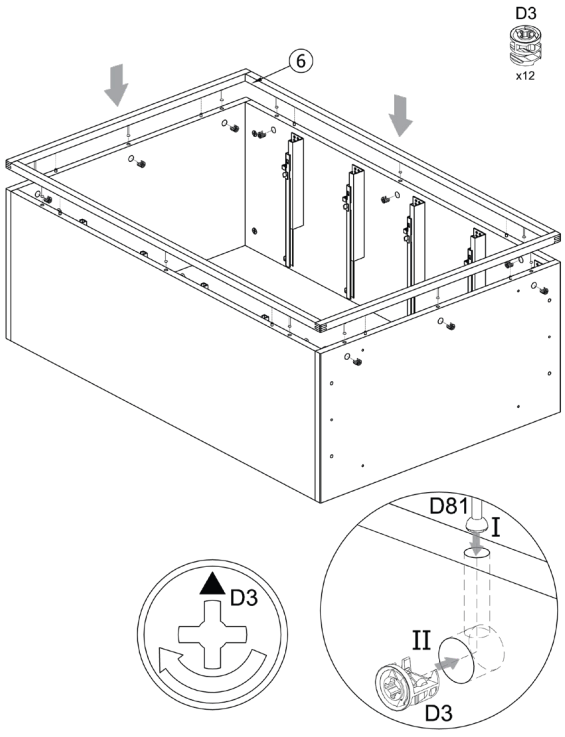

12

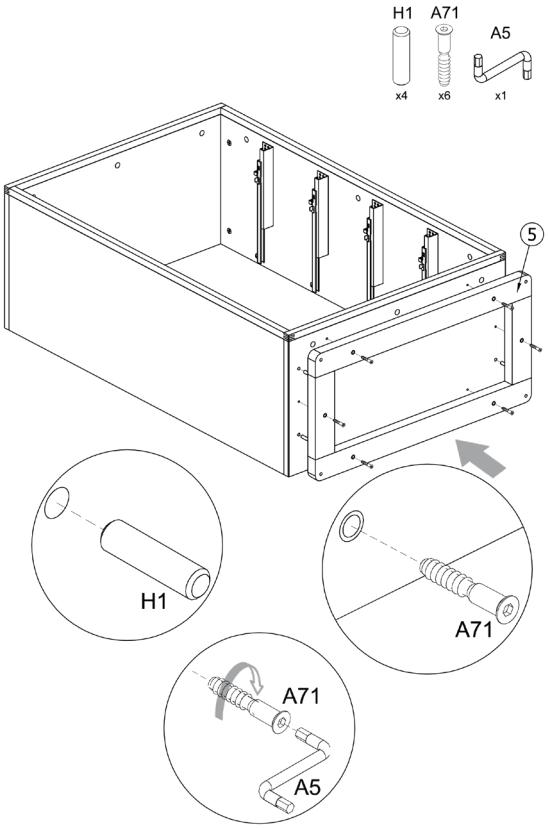

13

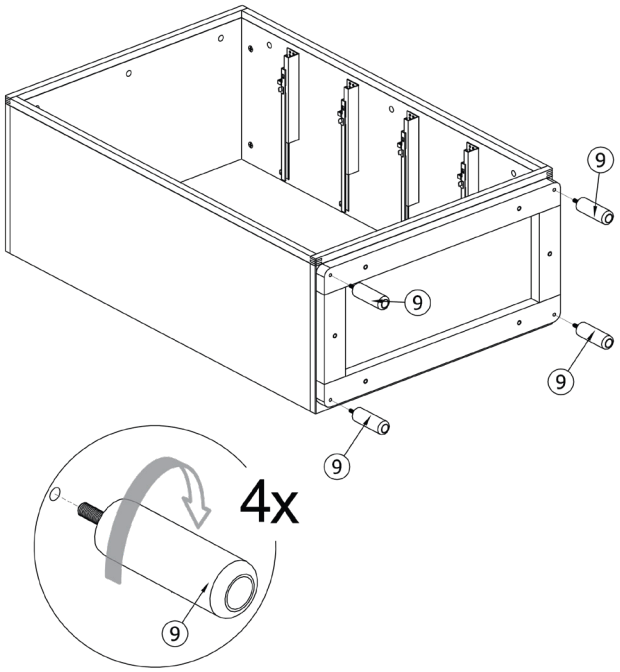

14

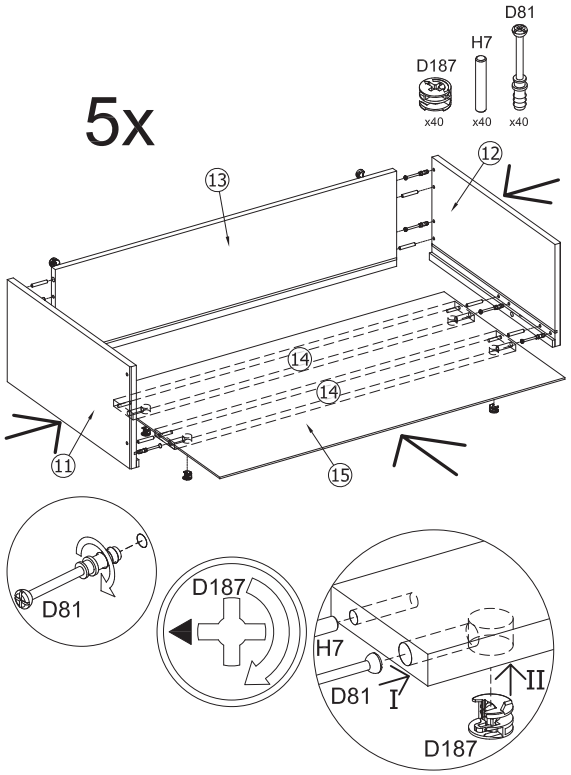
D81
H7
D187
x40
x40
x40
5x
12
13
14
14
11
15
D81
D187
H7
D81
I
II
D187

15

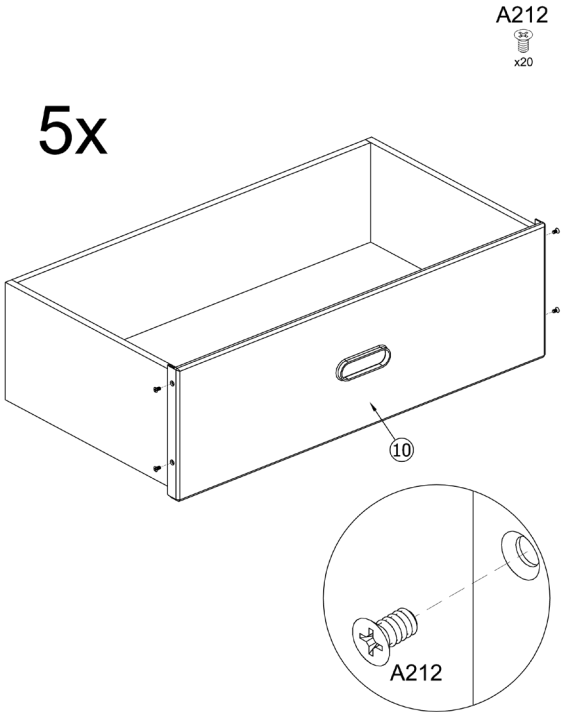
A212
x20
5x
10
A212

16

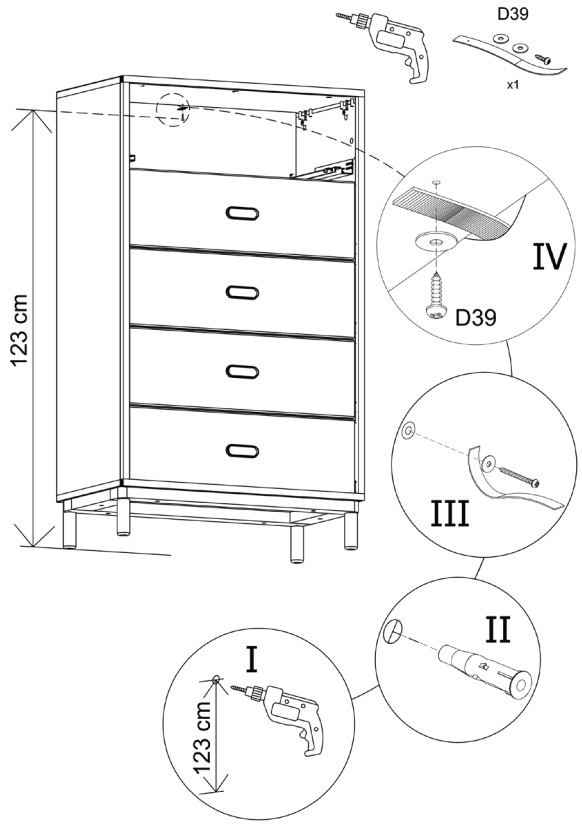

17

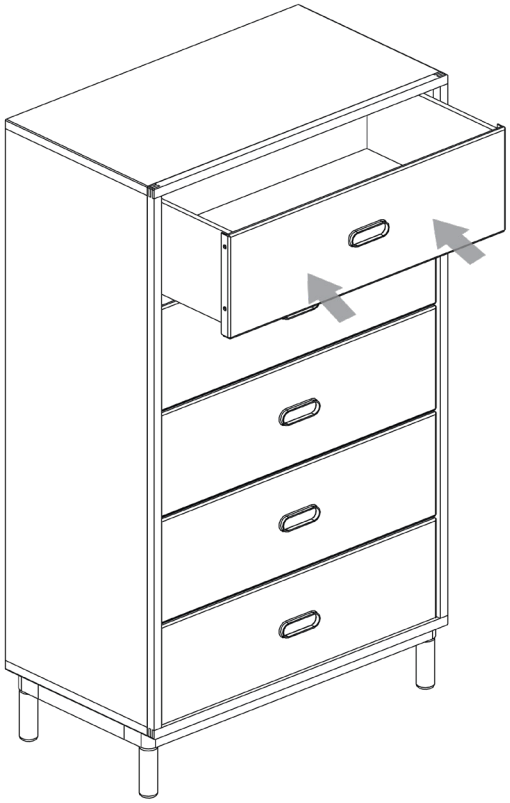

18

DRAWER INSERTION

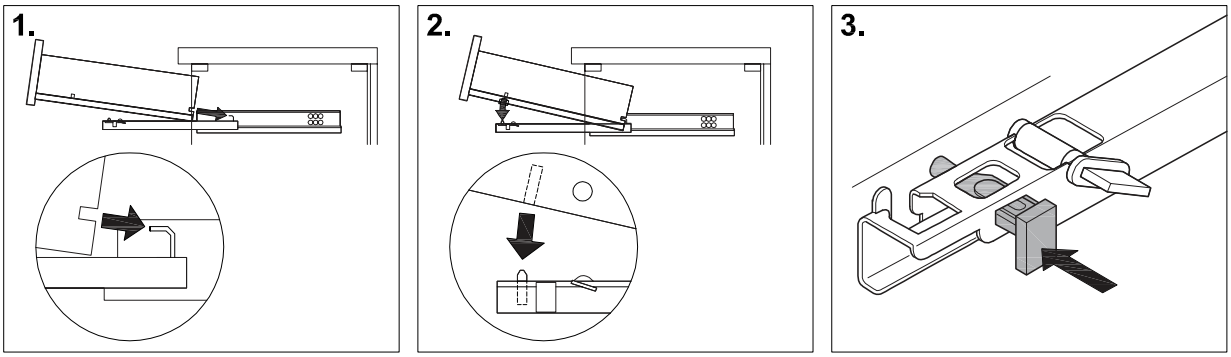

DRAWER REMOVAL

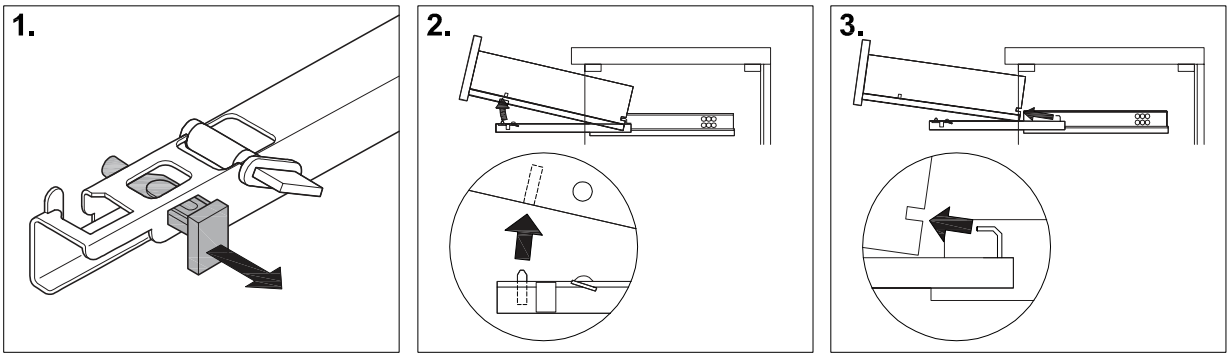

HEIGHT ADJUSTMENT

