Kabino
Dresser w. 6 Drawers
Assembly Instructions

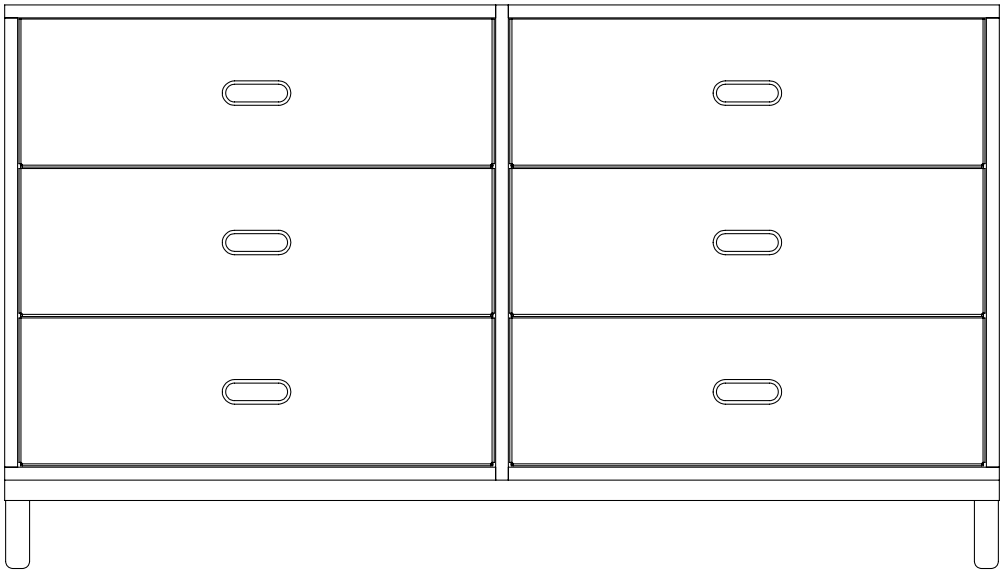

normann
COPENHAGEN

1

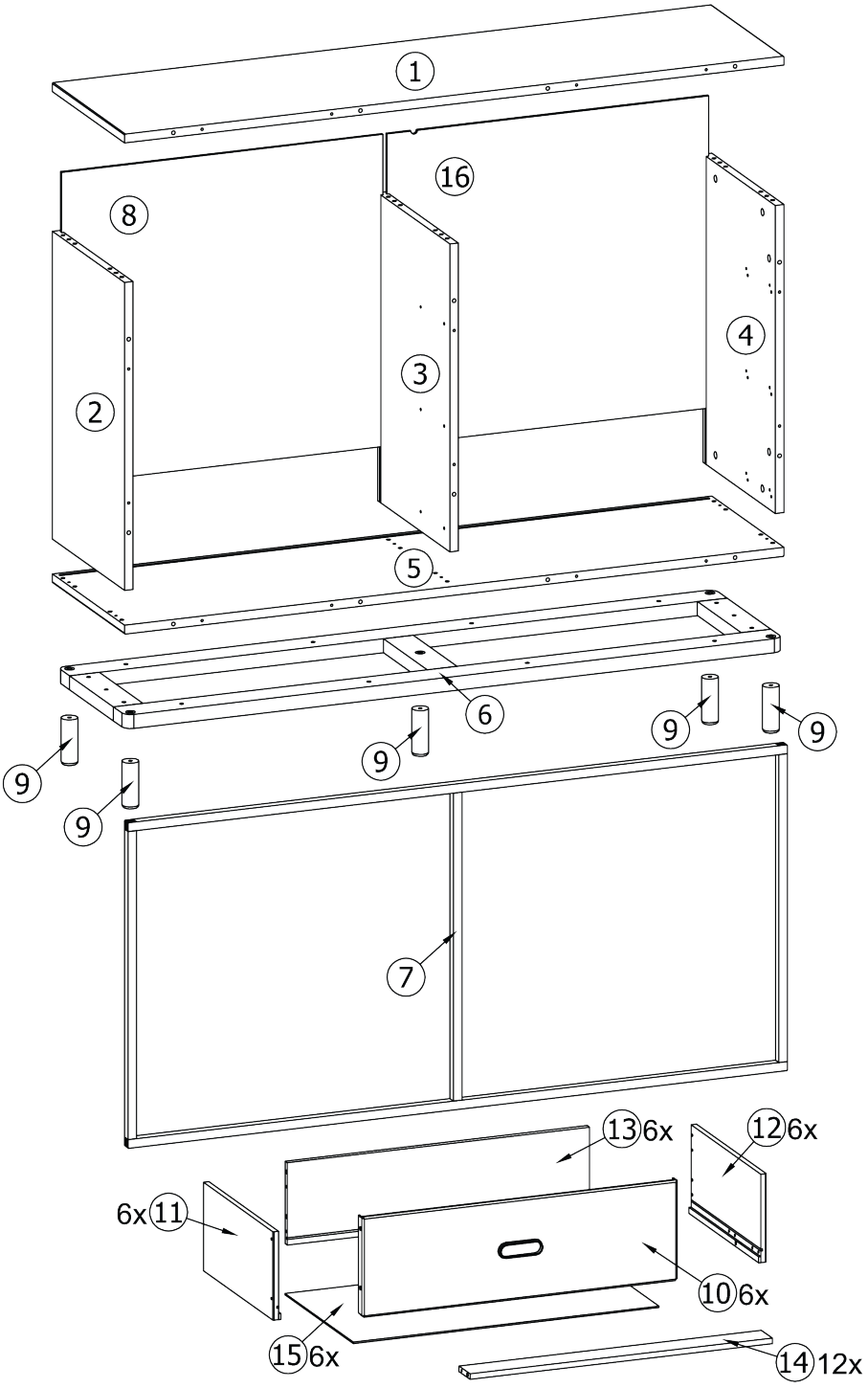

2

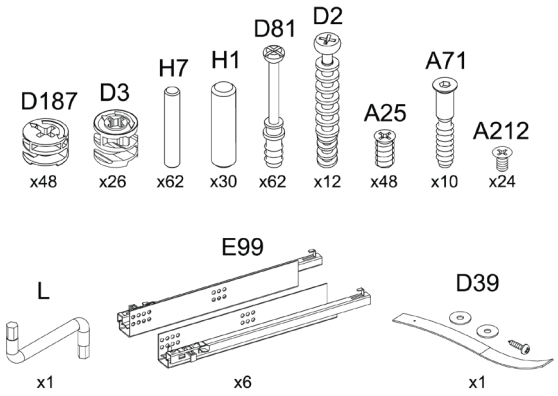
D187
D3
H7
H1
D81
D2
A25
A71
A212
x48
x26
x62
x30
x62
x12
x48
x10
x24
L
E99
D39
x1
x6
x1

3

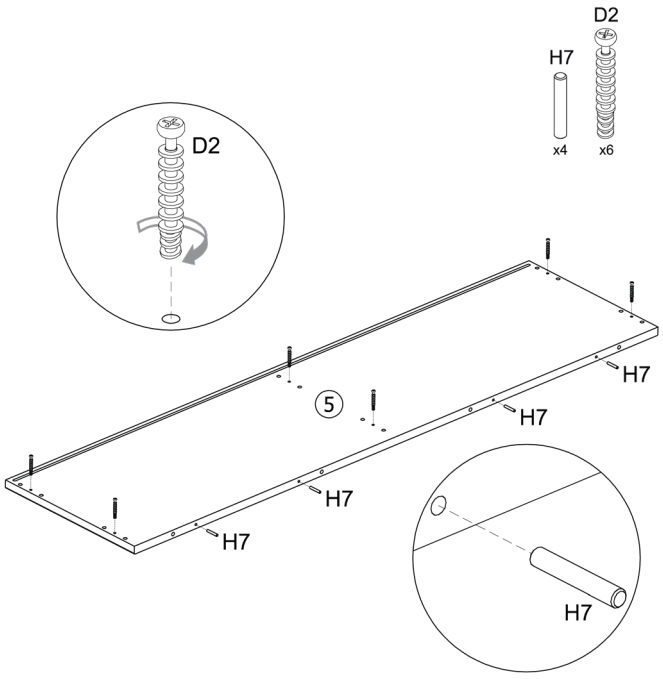
D2
H7
x4
x6
D2
H7
5
H7
H7
H7
H7

4

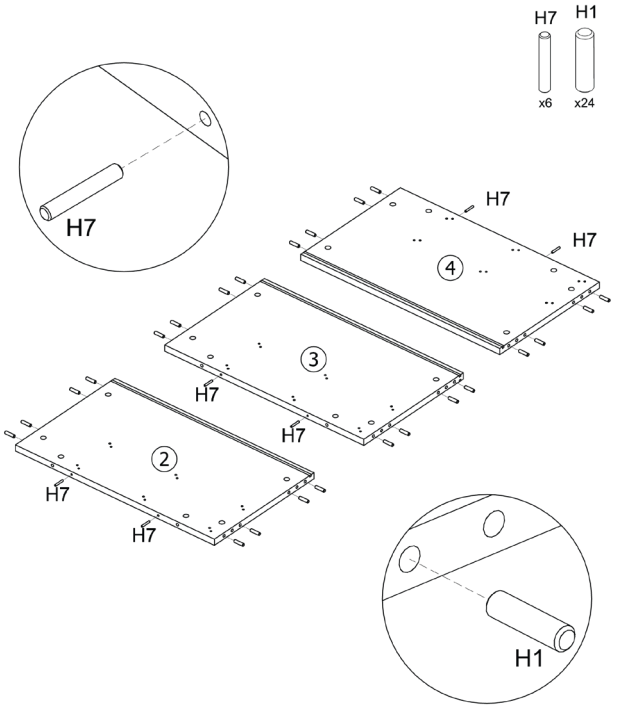

5

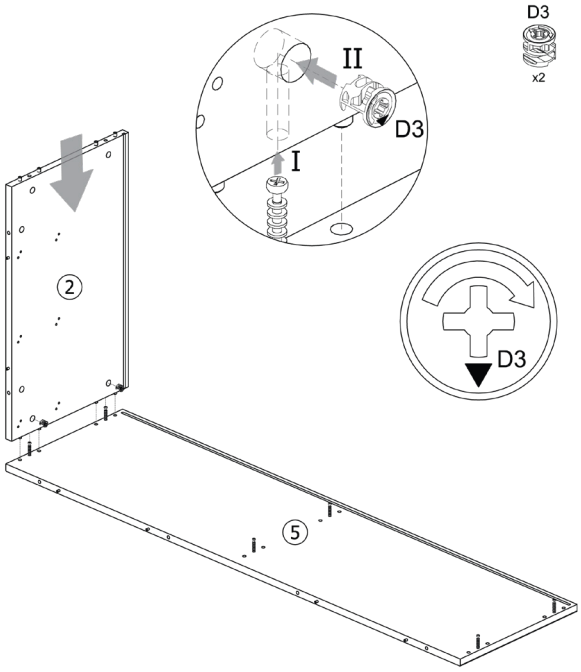

6

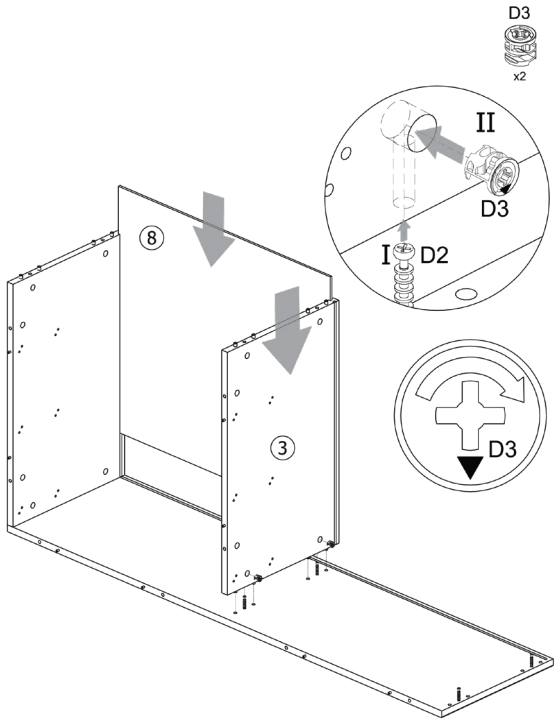

7

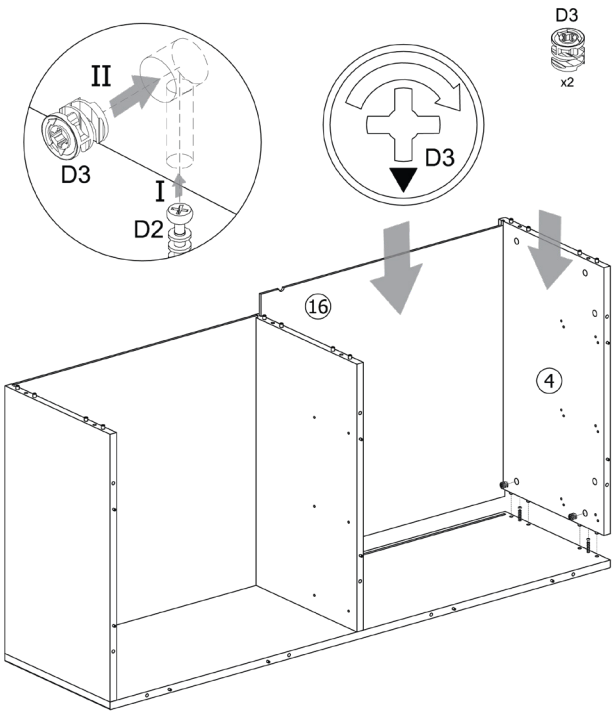

8

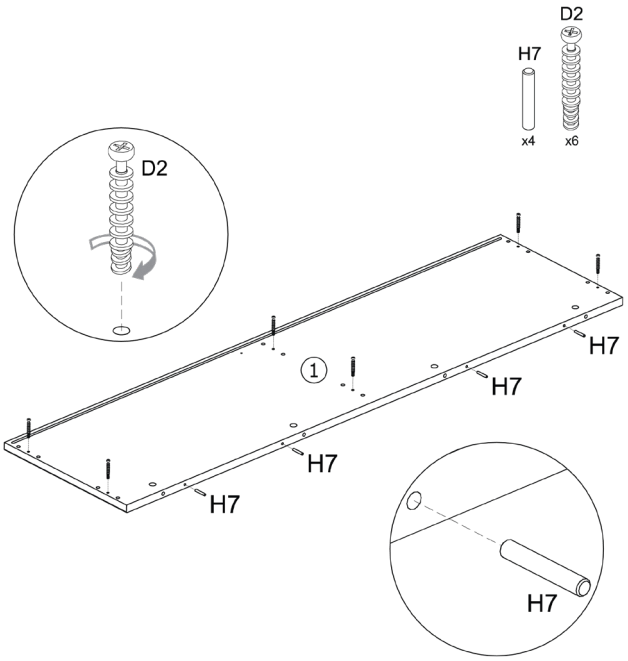

9

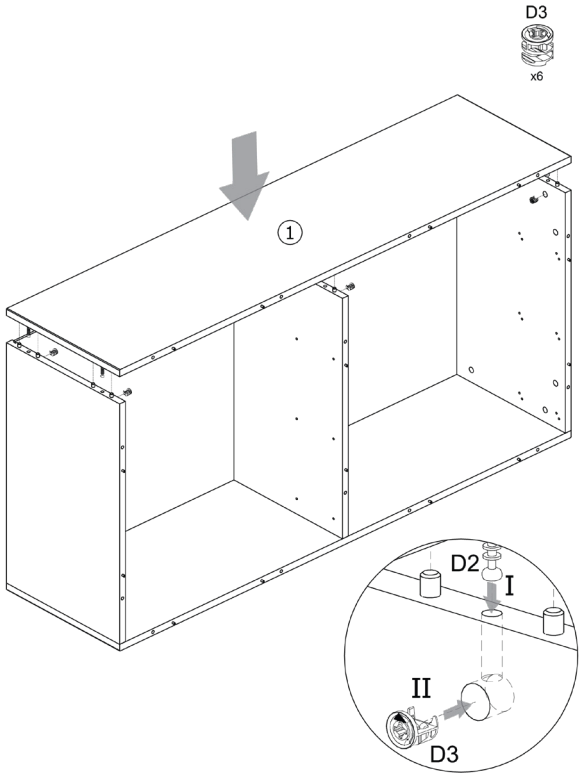

10

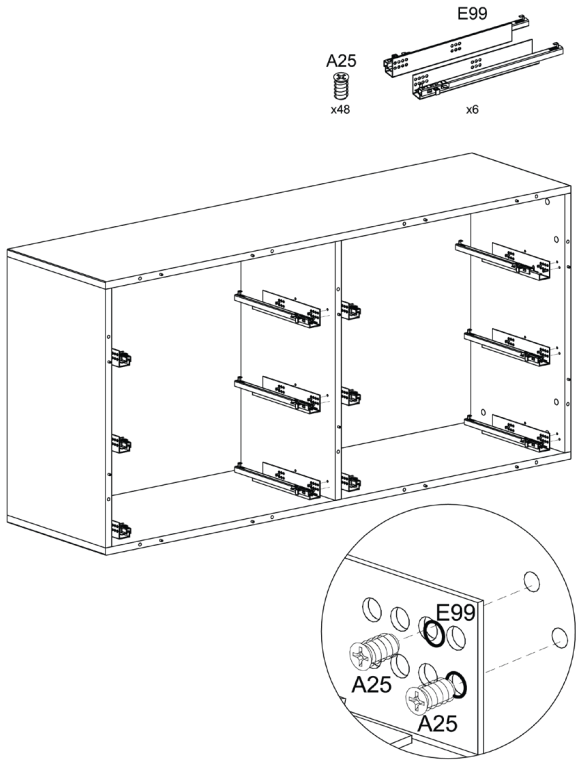

11

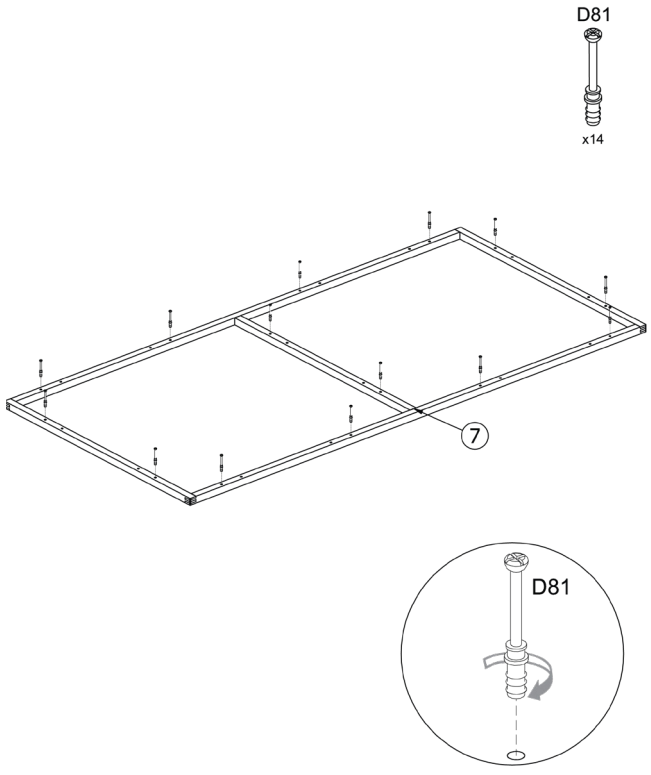

12

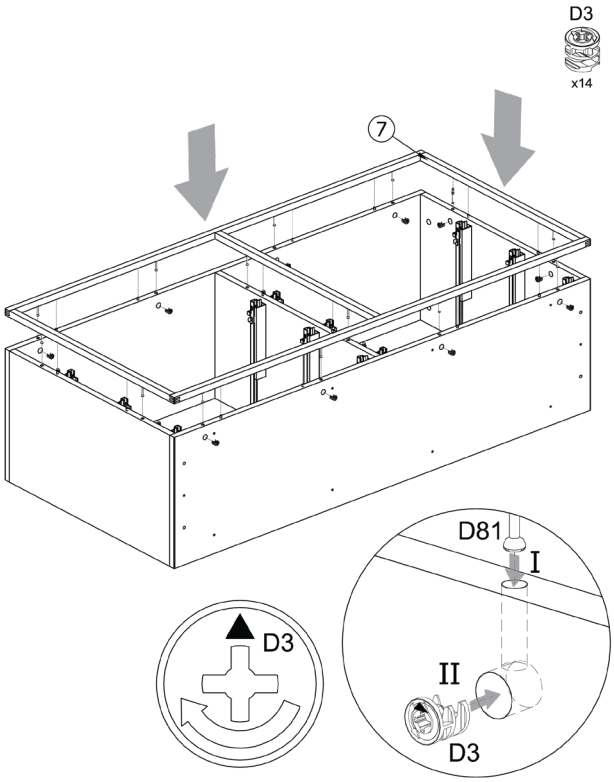

13

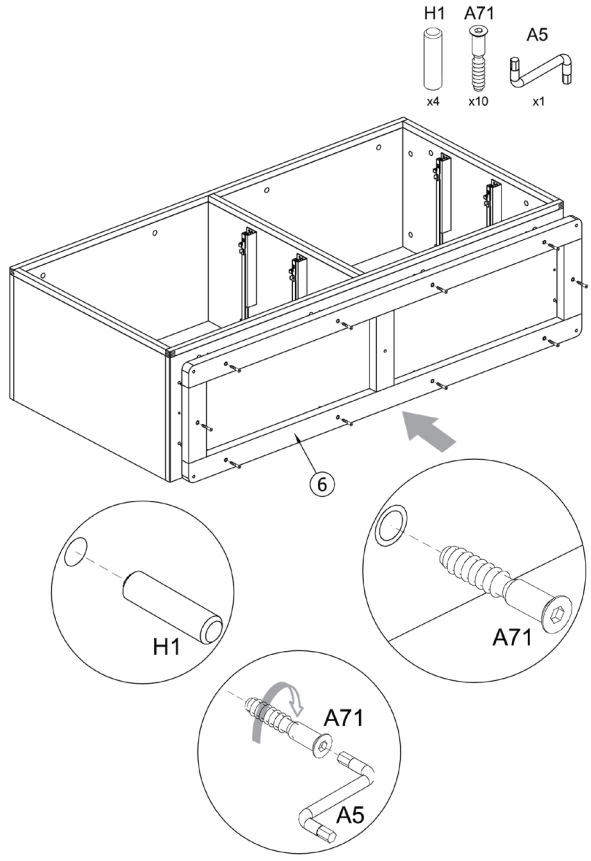

14

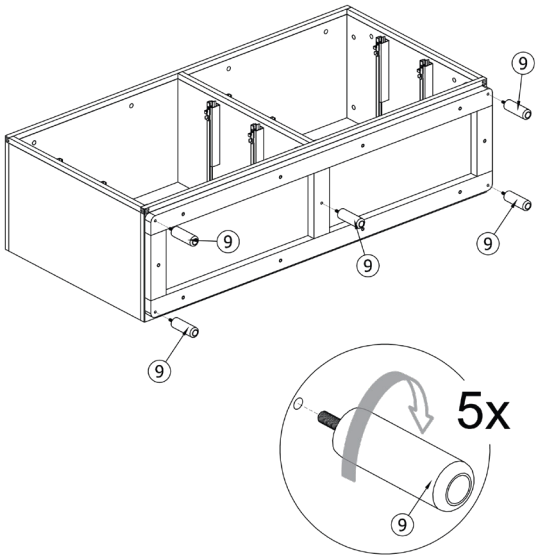
9
9
9
9
9
5x

15

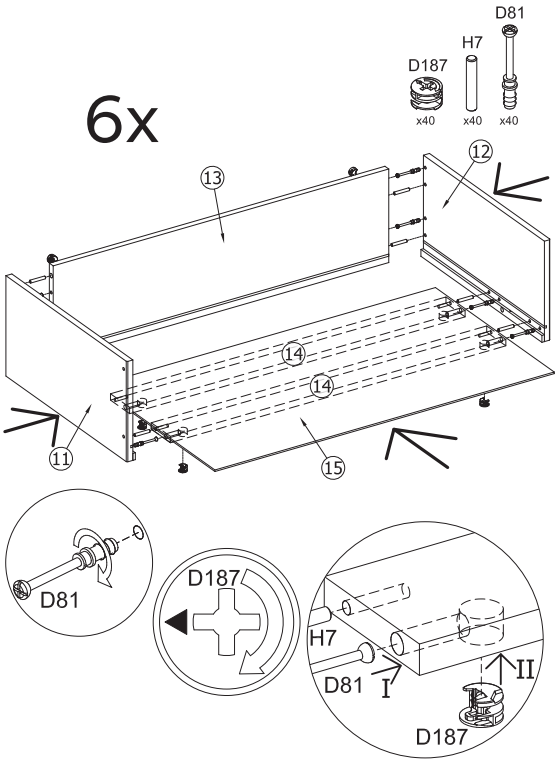
D81
H7
D187
x40
x40
x40
6x
12
13
14
14
11
15
D81
D187
H7
D81
I
II
D187

16

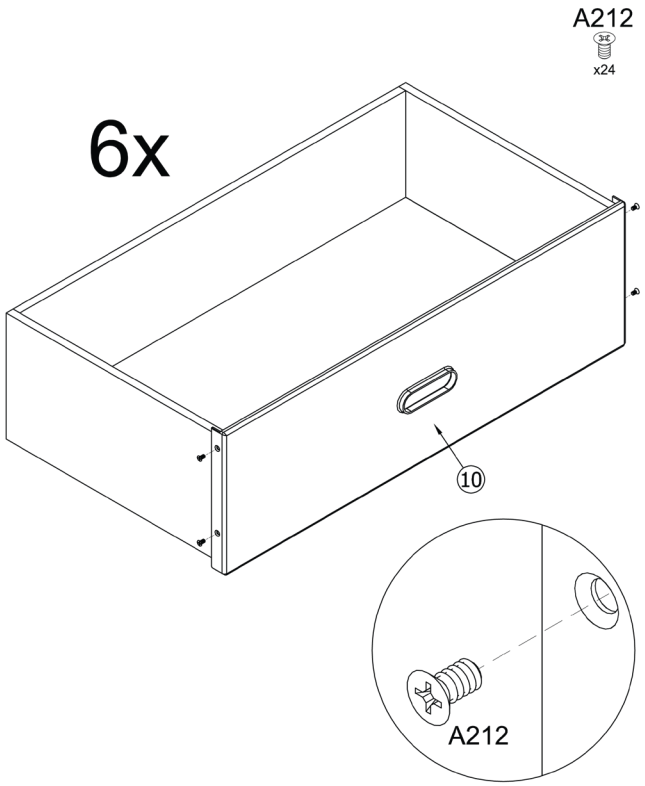

17

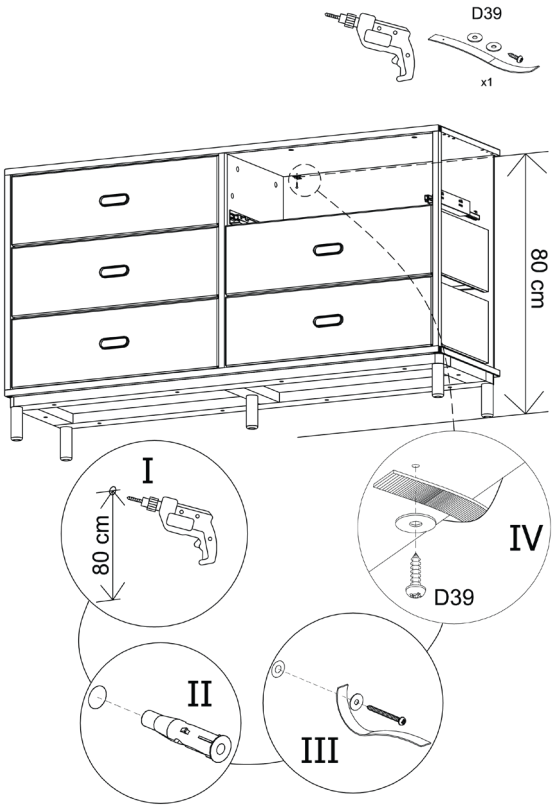

18

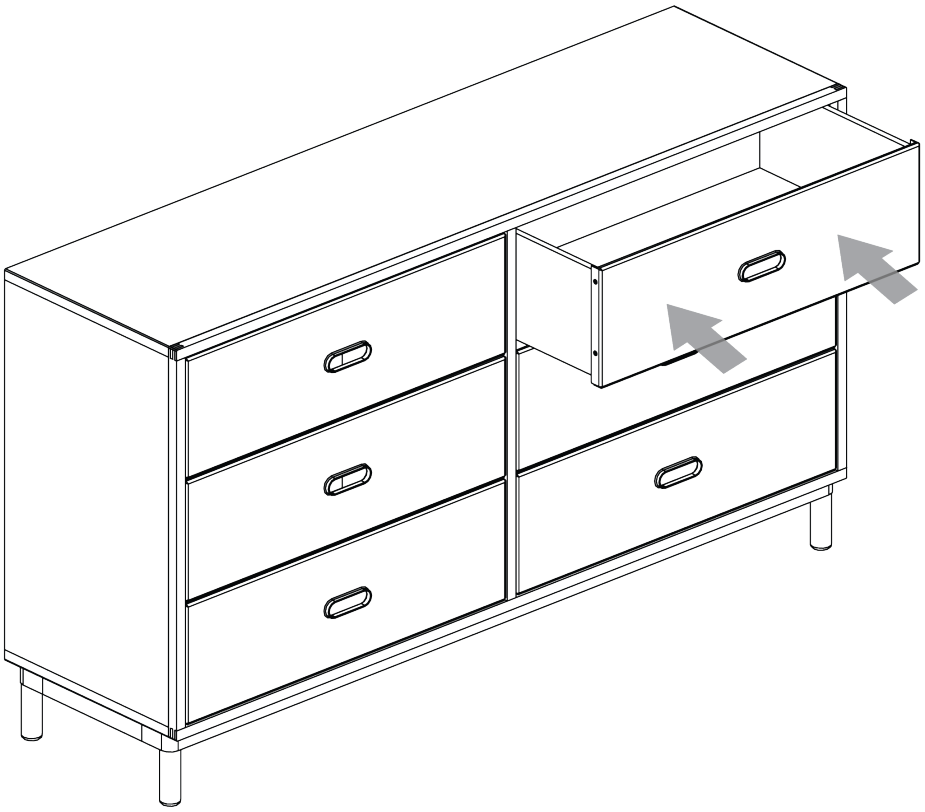

19

DRAWER INSERTION

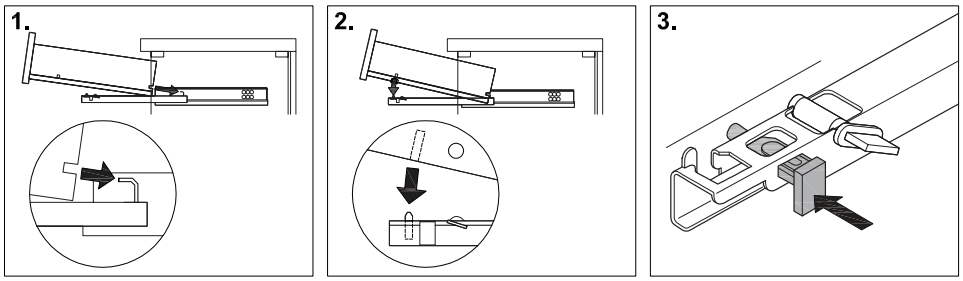

HEIGHT ADJUSTMENT

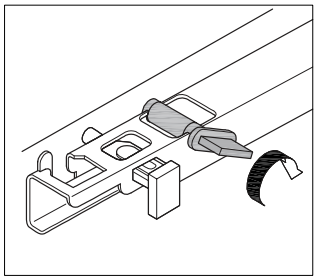

DRAWER REMOVAL

